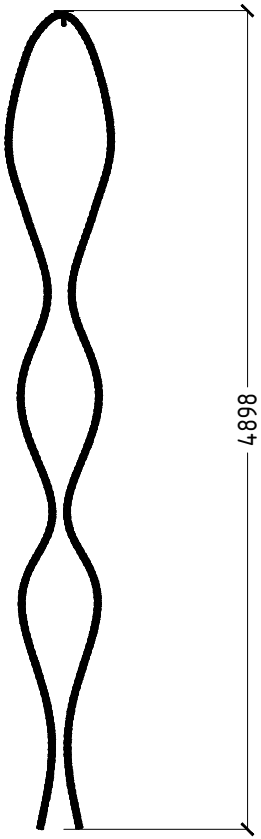

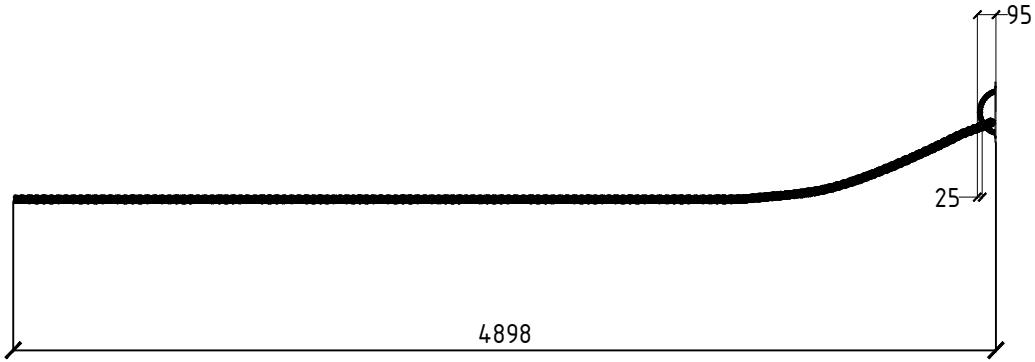

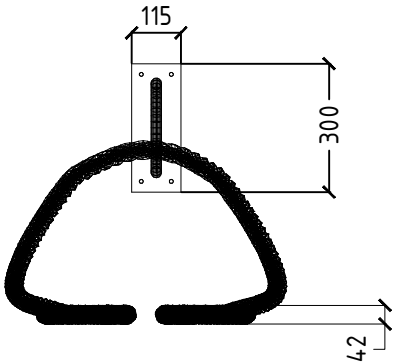

Согласовано		

Взам инв №	
Подпись и дата	
Инв. № подл	

Формат А4